Philips
Téléviseur pour hôtel

Studio 81 cm (32")
DVB-T2/T/C HEVC

32HFL2849T

Faites plaisir à vos clients

avec un style épuré

Vos clients apprécieront l'attention que représente ce téléviseur pour hôtel au prix abordable. Il offre des fonctionnalités spécialement prévues pour l'hôtellerie, telles qu'une page d'accueil personnalisée avec votre marque, une installation via USB, ainsi que le verrouillage des menus et des commandes.

Expérience visuelle remarquable et confort des clients

- Téléviseur LED pour des images avec un contraste incroyable
- Faible consommation d'énergie
- USB pour une lecture multimédia exceptionnelle

Fonctions avancées et évolutives spécifiques pour les hôtels

- Souhaitez la bienvenue à vos clients avec une page d'accueil personnalisable
- Clonage par USB de tous les paramètres pour une installation rapide
- Éditeur de chaînes hors ligne pour modifier la liste des chaînes sur un PC
- Liste de chaînes analogiques et numériques commune
- Verrouillage du menu d'installation
- Empêchez toute utilisation non autorisée grâce au verrouillage du bouton directionnel
- Contrôle avancé du volume pour ne pas déranger les voisins
- Idéal pour les prisons

PHILIPS

Téléviseur pour hôtel
Studio 81 cm (32") DVB-T2/T/C HEVC

32HFL2849T/12

Points forts

Page d'accueil

Une page d'accueil s'affiche à l'écran lorsque l'utilisateur allume le téléviseur. Personnalisez cette page d'accueil et ajoutez facilement votre marque lors de l'installation au moyen d'une simple image au format .png.

Clonage par USB

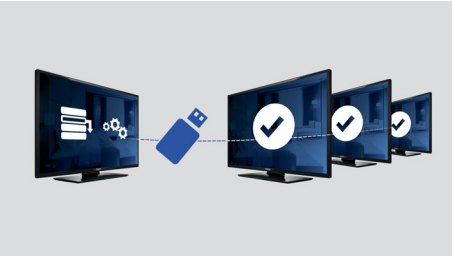

Cette fonction permet de copier en toute simplicité les paramètres de programmation et les chaînes de programmation d'un téléviseur vers un autre, et ce, en moins d'une minute. Elle assure l'uniformité entre les téléviseurs et réduit considérablement le temps et le coût d'installation.

Mode Prison

Pour contrôler la communication, ce téléviseur pour hôtel est équipé d'un mode Prison. Ce mode avancé de sécurité permet de désactiver certains paramètres non requis dans le secteur carcéral tels que le télétexte, le guide électronique des programmes, les sous-titres ou encore les ports USB.

USB (photos, musique, vidéo)

Partagez le plaisir. Connectez votre carte mémoire USB, votre appareil photo numérique, votre lecteur mp3 ou un autre périphérique multimédia au port USB de votre téléviseur pour apprécier des photos, les vidéos et la musique à l'aide d'un navigateur à l'écran d'une grande simplicité d'utilisation.

Liste de chaînes commune

La liste de chaînes analogiques et numériques commune permet à vos clients de passer de façon transparente des chaînes analogiques aux chaînes numériques.

Contrôle avancé du volume

La fonction de contrôle avancé du volume vous permet de définir le volume initial lorsque l'utilisateur allume le téléviseur, ainsi que la plage autorisée pour le volume, afin d'interdire les réglages extrêmes et d'éviter que l'utilisateur ne dérange ses voisins.

Verrouillage du bouton directionnel

L'administrateur peut désactiver ou activer le verrouillage du bouton directionnel afin d'éviter toute utilisation non autorisée du téléviseur au moyen de ce bouton. Les frais de l'hôtelier sont ainsi limités.

Verrouillage du menu d'installation

Interdit l'accès aux paramètres de configuration et d'installation, pour assurer le confort des clients et éviter des coûts de réinstallation superflus.

Faible consommation d'énergie

Les téléviseurs Philips sont conçus pour limiter la consommation d'énergie. Ils ont par conséquent un impact moindre sur l'environnement, mais permettent également de réduire les coûts d'exploitation.

LED WelcomePage USB PrisonMode

Téléviseur pour hôtel
Studio 81 cm (32") DVB-T2/T/C HEVC

32HFL2849T/12

Caractéristiques

Image/affichage
- Afficheur: Téléviseur LED HD
- Diagonale d'ecran: 32 pouces / 80 cm
- Format d'image: 16/9
- Résolution d'écran: 1366 x 768p
- Luminosité: 300 cd/m²
- Angle de visualisation: 178° (H) / 178° (V)

Audio
- Puissance de sortie audio: 12 (2 x 6) W
- Enceintes: 2,0, Orientation vers le bas
- Fonctionnalités audio: Égaliseur, Balance, AVL, Incredible Surround, Basses dynamiques

Design
- Couleur: Noir

Tuner/réception/transmission
- TV numérique: DVB-T/T2/C, HEVC FHD (jusqu'à 1080p60)
- TV analogique: PAL, SECAM

Connectivité, arrière
- Antenne: IEC-75
- HDMI1: HDMI 1.4, ARC
- HDMI2: HDMI 1.4
- Sortie audio numérique: Coaxiale (SPDIF)
- Péritel: CVBS, RVB, SVHS
- Entrée VGA: D-Sub 15 broches

Connectivité, côté
- Logement à interface commune: CI+ 1.3
- Entrée AV: CVBS+G/D (cinch)
- Sortie casque: Mini-jack
- USB1: USB 2.0

Fonctions avancées de connectivité
- EasyLink (HDMI CEC): Lecture 1 pression, Mise en veille du système

Caractéristiques
- Services numériques: Sous-titres, Télétexte, MHEG, Now&Next, 8d EPG
- Facile d'utilisation: Style d'image, Style de son

Fonctionnalités pour hôtels
- Mode hôtel: Verrouillage du bouton directionnel, Verrouillage des menus, Verrouillage du menu d'installation, Limitation du volume (HP compris)
- Mode Prison: Mode de sécurité élevée, Verrouillage TXT, MHEG, USB, EPG, sous-titres
- Votre marque: Logo de bienvenue
- Clonage et mise à jour du micrologiciel: via USB, Clonage initial instantané
- Interrupteur: Canal/source, Style d'image, Volume (HP compris)
- Minuteur: Mise en veille programmable, Alarme réveil
- Chaînes: Liste combinée, Éditeur de chaînes hors ligne
- Contrôle: Blocage de la mise à jour automatique des chaînes
- Variateur de puissance: Démarrage rapide/ écologique
- Télécommande: Possibilité de serre-câble, Verrouillage du couvercle du compartiment à piles de la télécommande
- Antivol: Verrou Kensington

Fonctionnalités spéciales santé
- Contrôle: Télécommandes multiples
- Pratique: Sortie casque

Multimédia
- Connexions multimédias: USB
- Lecture de vidéos prise en charge: Conteneurs : AVI, MKV, Formats : H. 264/MPEG-4 AVC, MPEG-1, MPEG-2, MPEG-4, HEVC, TS
- Formats de sous-titres pris en charge: SRT, SSA SUB, ASS, SMI, TXT
- Formats audio pris en charge: MP3, AAC, WAV, WMA (v2 à v9.2)
- Formats d'image pris en charge: BMP, JPG, PNG
- Résolution vidéo sur USB prise en charge: jusqu'à 1920 x 1080p à 30 Hz

Accessoires
- Inclus: Télécommande 22AV1407A/12, 2 piles AAA, Piétement, Livret de garantie, Brochure légale et de sécurité
- En option: Télécommande de configuration 22AV8573/00

Alimentation
- Puissance électrique: 220-240 V CA ; 50-60 Hz
- Classe énergétique: A+
- Classe énergétique européenne: 31 W
- Consommation énergétique annuelle: 45 kWh
- Consommation en veille: < 0,3 W
- Fonctions d'économie d'énergie: Mode Eco
- Température ambiante: De 5 °C à 45 °C

Dimensions
- Dimensions de l'appareil (l x H x P): 735 x 438 x 77/89 millimètre
- Dimensions de l'appareil (support inclus) (l x H x P): 735 x 476 x 185 millimètre
- Poids du produit: 5,1 kg
- Poids du produit (support compris): 5,6 kg
- Compatible avec fixations murales VESA: M4, 200 x 100 mm

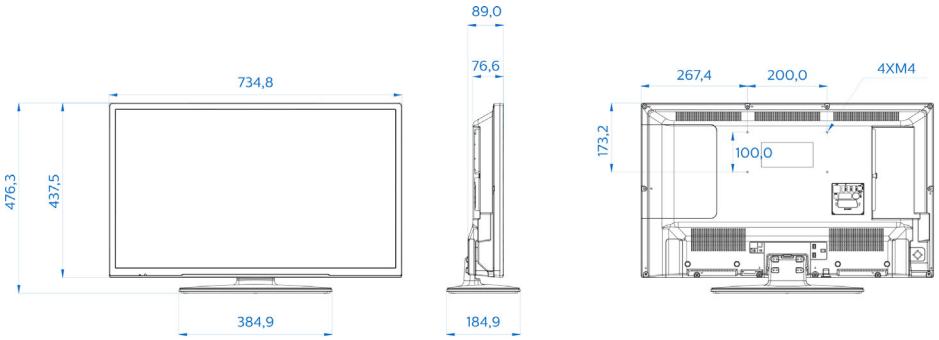

Date de publication
2016-09-14

Version: 1.0.1

12 NC: 8670 001 37964
EAN: 87 18863 00936 9

© 2016 Koninklijke Philips N.V.
Tous droits réservés.

Les caractéristiques sont sujettes à modification sans préavis. Les marques commerciales sont la propriété de Koninklijke Philips N.V. ou de leurs détenteurs respectifs.

www.philips.com

* Les fonctionnalités disponibles dépendent de l'implémentation choisie par l'intégrateur.
* Consommation électrique type en mode marche mesurée conformément à la norme CEI 62087 deuxième édition. La consommation électrique réelle dépend de l'utilisation du téléviseur.
* Ce téléviseur contient du plomb uniquement dans certaines parties ou certains composants pour lesquels aucune solution alternative n'existe conformément aux clauses de non-responsabilité de la directive RoHs.